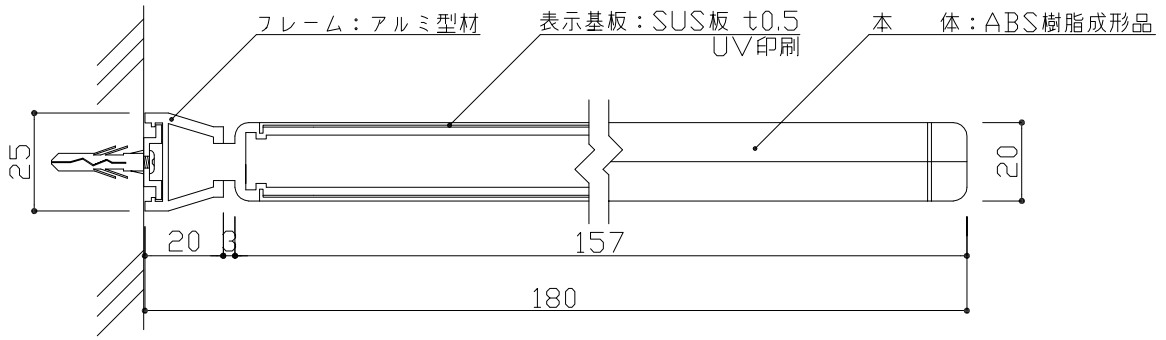

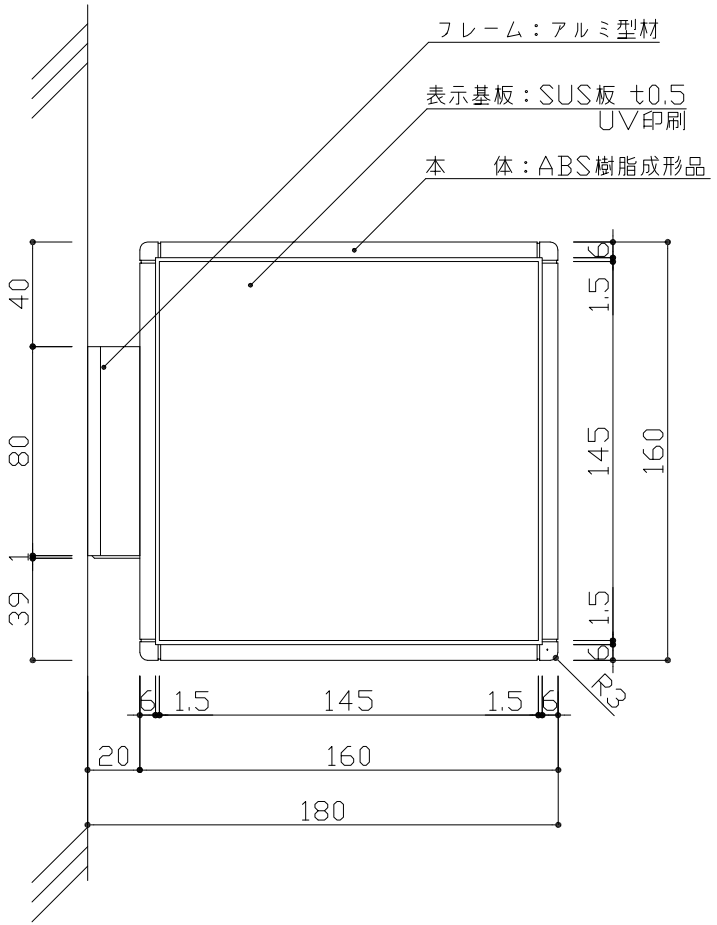

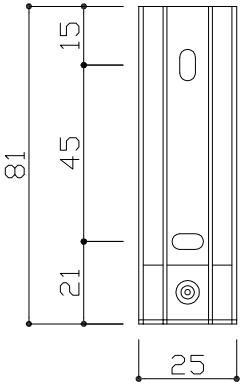

※取付ビス位置

フレーム：アルミ型材
本　　体：ABS樹脂成形品
表示基板：SUS板 t0.5
表示方法：UV印刷

:		検		DATE H20. 08. 31	SCALE 1:2,1:3	TITLE 室名札	VISUAL SIGN & PLANNING. 株式会社 フジタ
:				DRAWING 市 橋		PART RSY-160	No.
:		図					