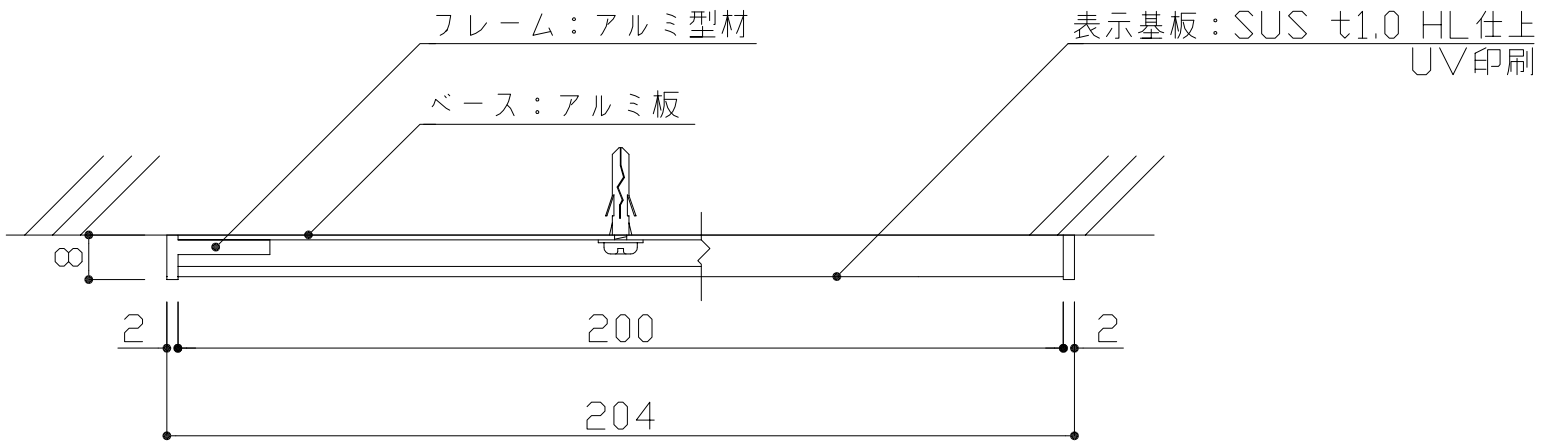

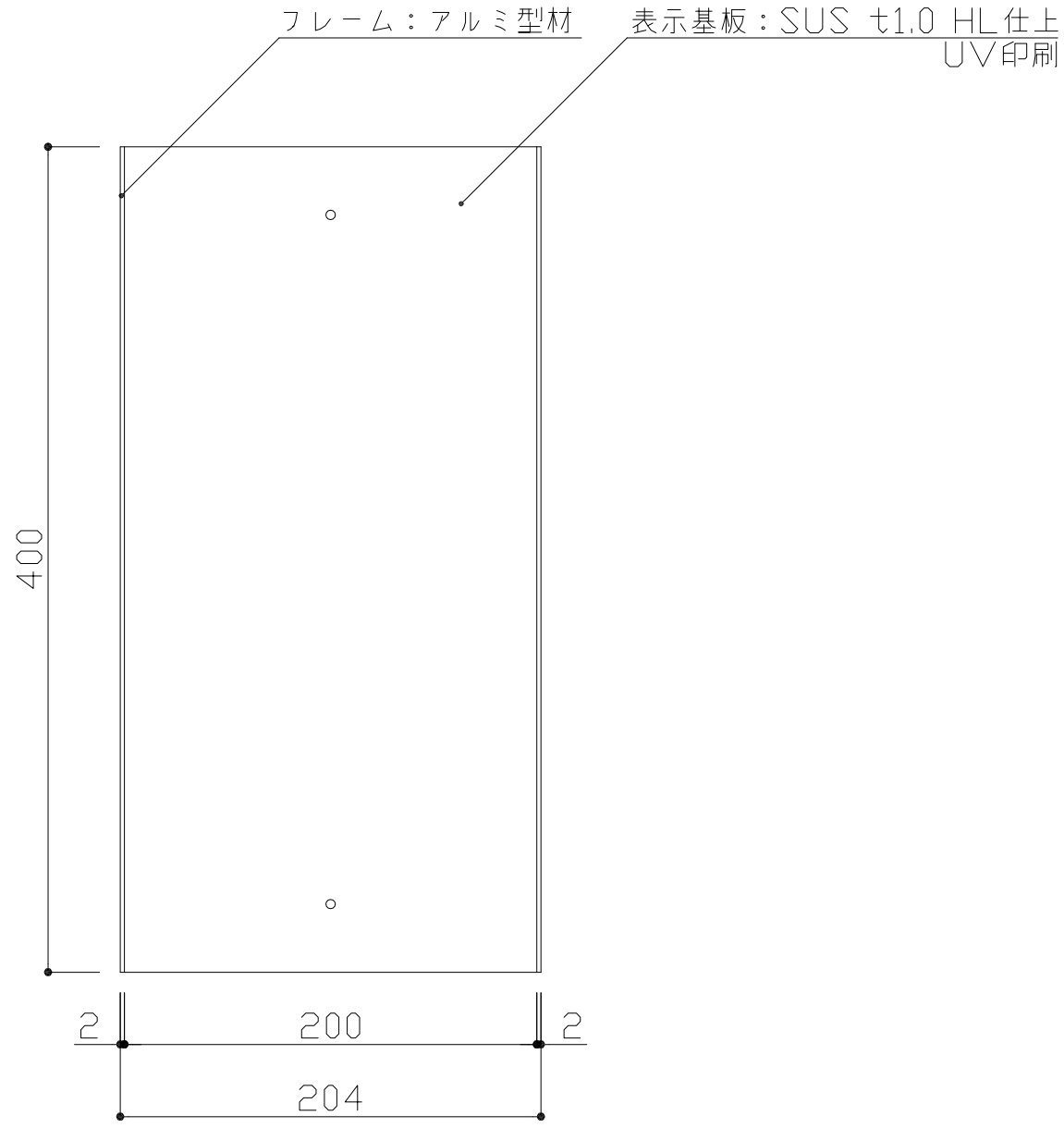

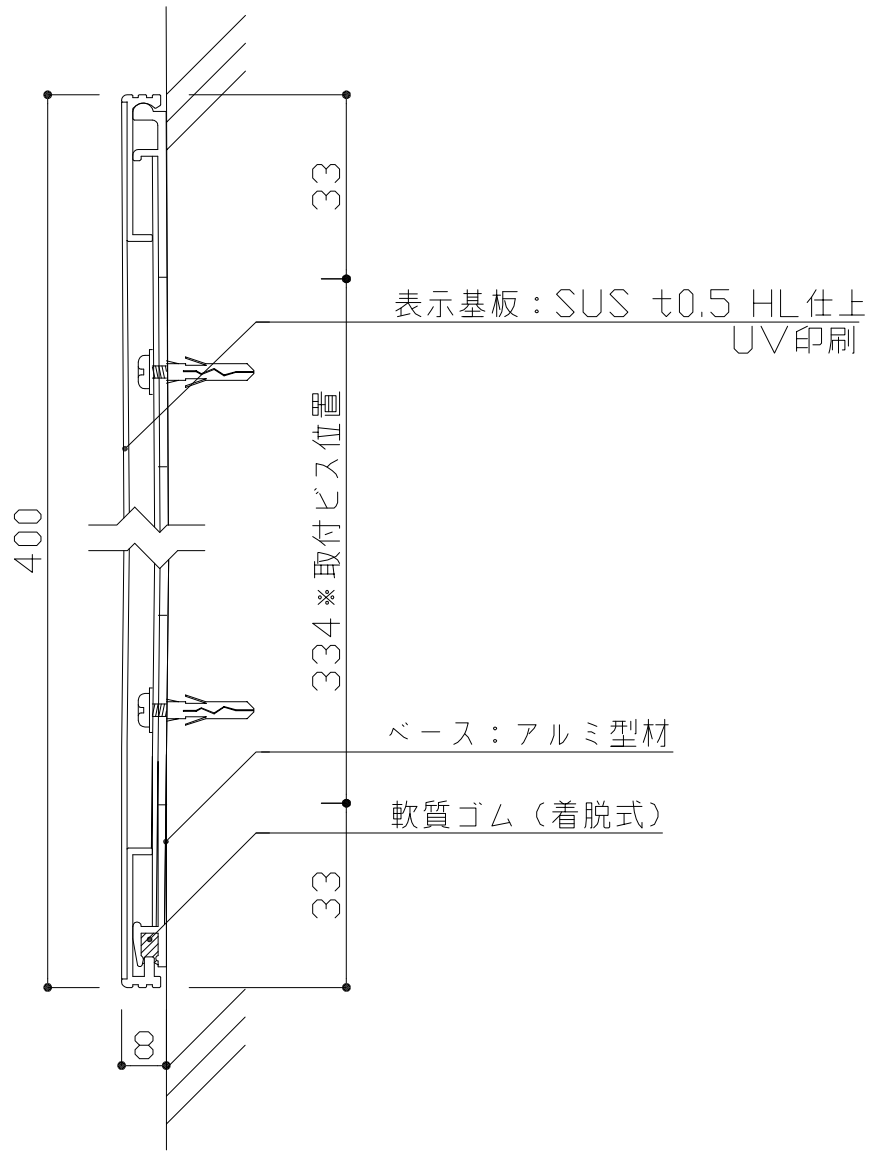

フレーム：アルミ型材
ベ　ー　ス：アルミ型材
表示基板：SUS t0.5 HL
表示方法：UV印刷

：		検		DATE H28. 7. 26	SCALE	TITLE アルミ室名札	VISUAL SIGN & PLANNING. 株式会社フジタ	No.
：								
：		図		DRAWING 関　根	1:2 , 1:5	PART FTS4020 （正面型）		12313-00