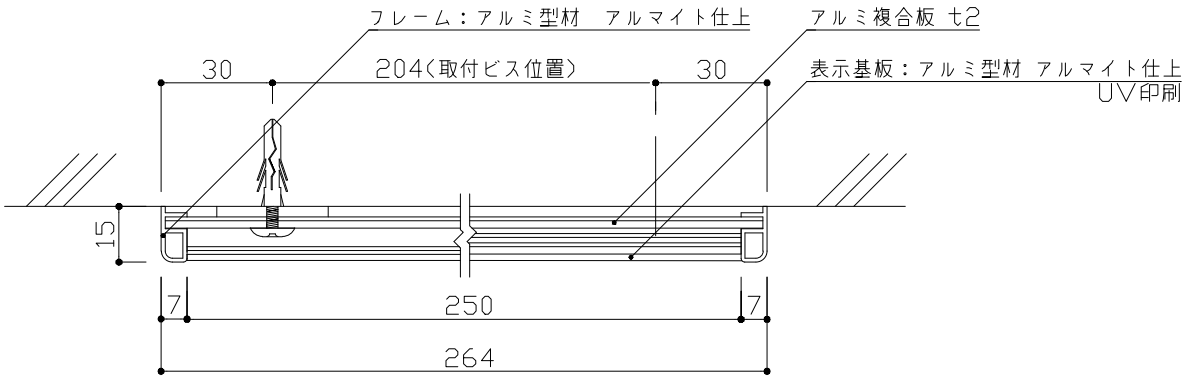

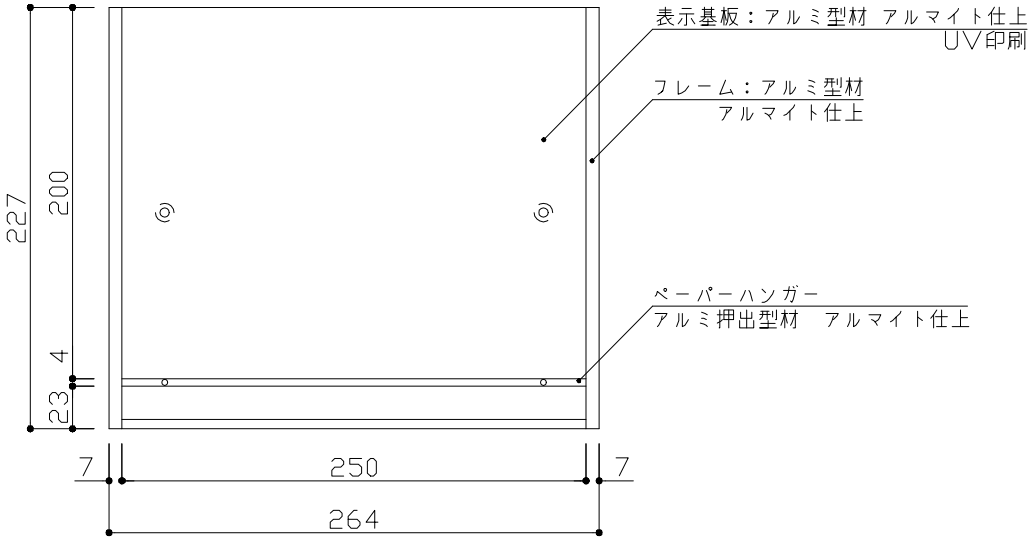

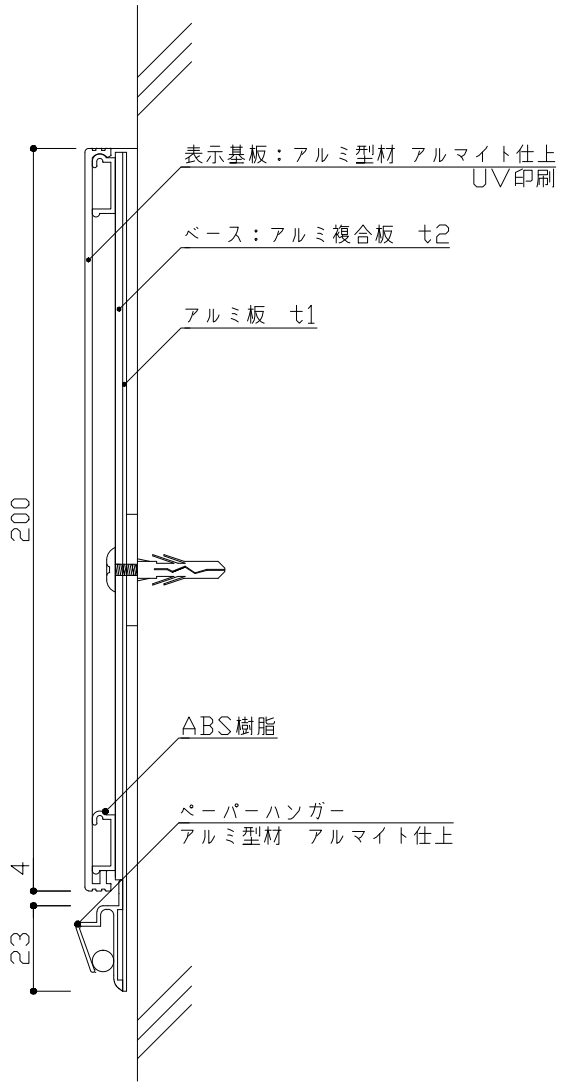

フレーム：アルミ型材 アルマイト仕上
表示基板：アルミ型材 アルマイト仕上
表示方法：UV印刷
ペーパーハンガー：アルミ型材 アルマイト仕上

:		検		DATE H26. 8. 19	SCALE	TITLE FR室名札	VISUAL SIGN & PLANNING. 株式会社 フジタ	No.
:				DRAWING 清　水	1:4,1:2	PART FTRP60		25354-00
:		図						