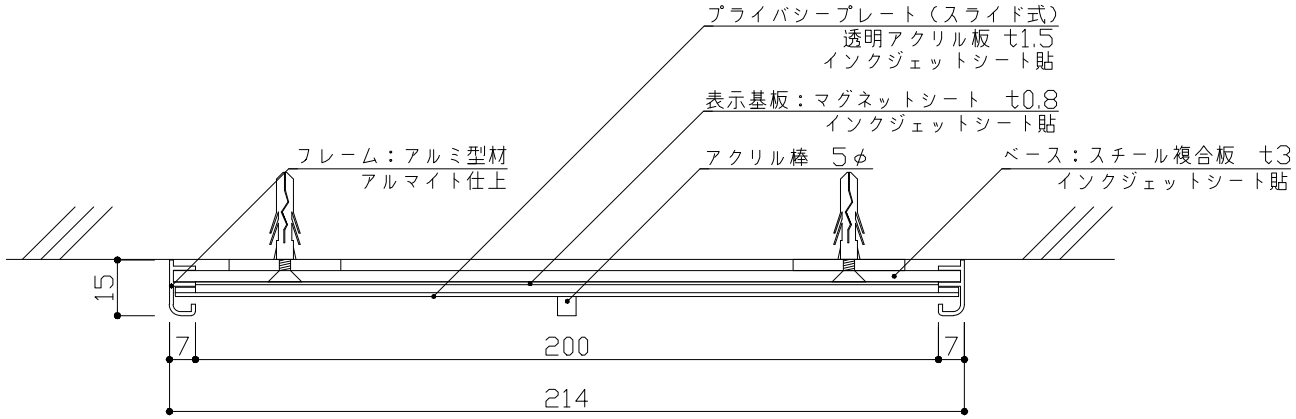

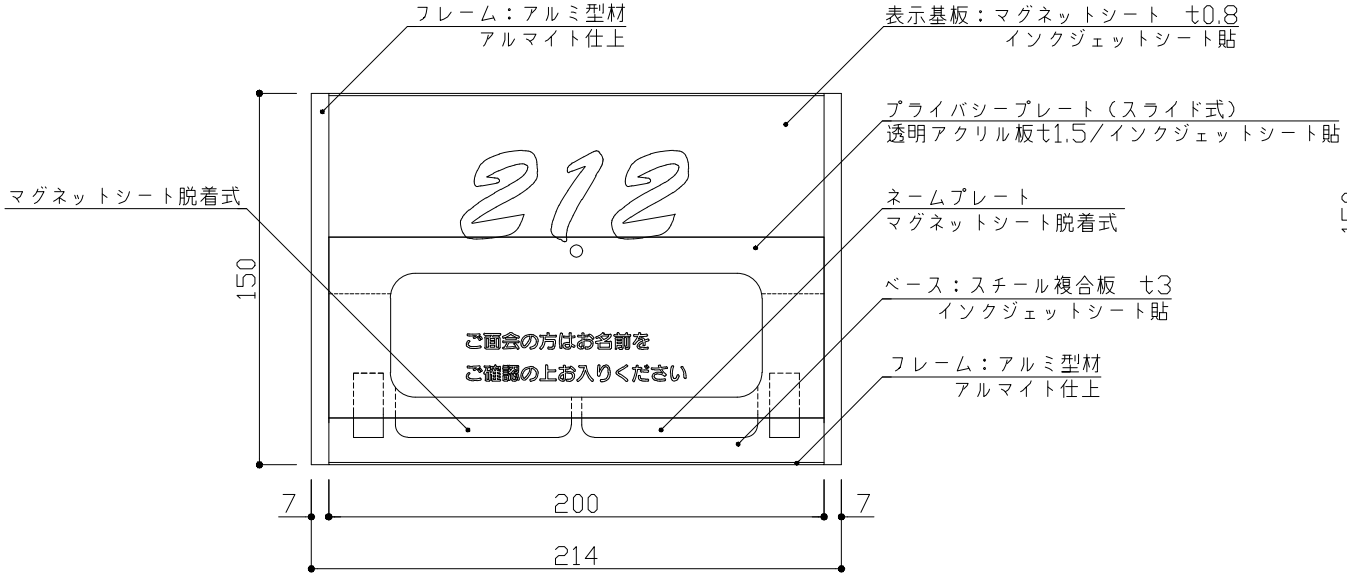

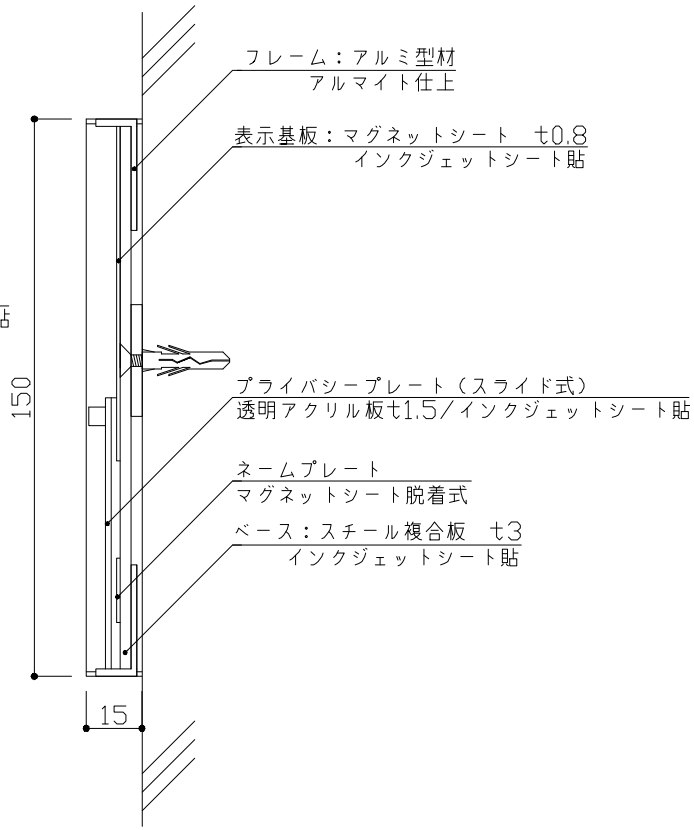

：		検		DATE H26. 7. 4	SCALE 1:2, 1:3	TITLE 病院室名札（個人情報対応）	VISUAL SIGN & PLANNING. 株式会社フジタ	No.
：							
：		図		DRAWING 清 水		PART FR-S102	